外部仕上表

名称	仕上	名称	仕上
屋根	カラーガルバリウム鋼板 t=0.4 瓦棒葺　アスファルトルーフィング22kg　・モルタル　厚40	基礎	コンクリート打放し補修
外壁	コンクリート打放し補修 リシン吹付		

内部仕上表

室名	床	巾木	壁	天井	天井高	廻縁	備考
便所	木下地　長尺塩ビシートt=2.8	ソフト巾木 H=75	LGS65下地、一部コンクリート下地(GL工法) 耐水石こうボード t=12.5ソフトタイプ吹付	ケイカル板 t=6.0 EP	2500	塩ビ	ステンレスカーテンレールL=2000　ビニールカーテンW1500H2500 アルミ三方枠HL　ステンレス床見切り　木製棚

床面積

2.035x2.3=4.68㎡

既存図・撤去図

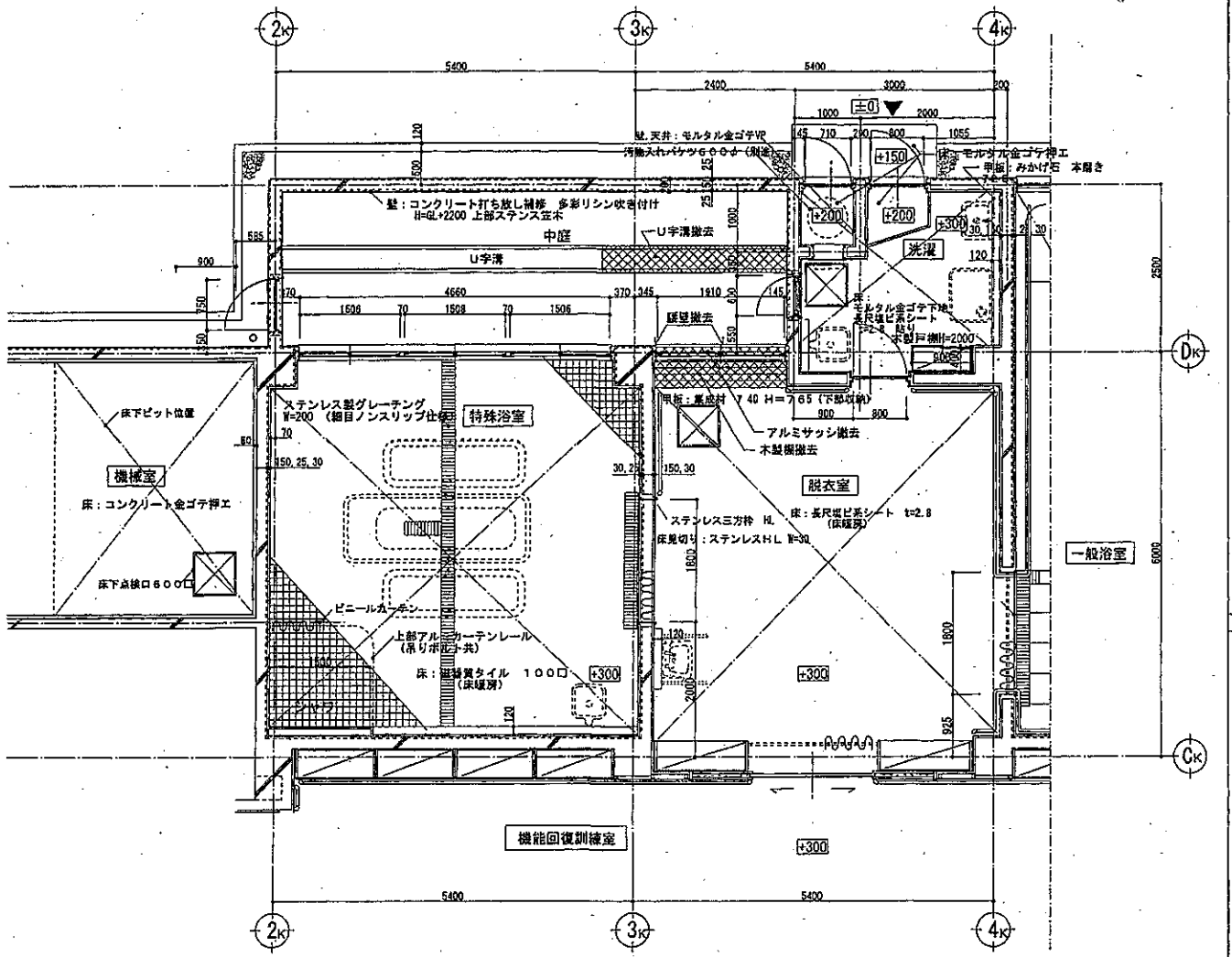

平面図

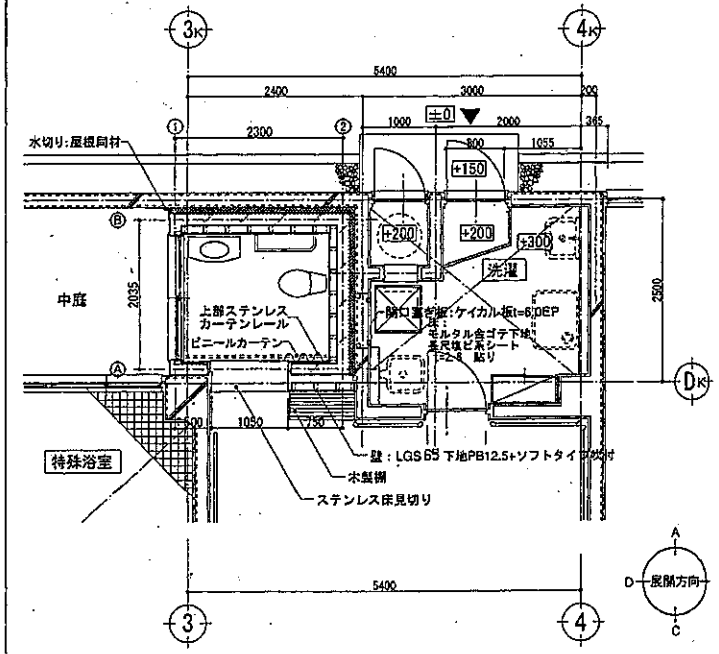

屋根伏図

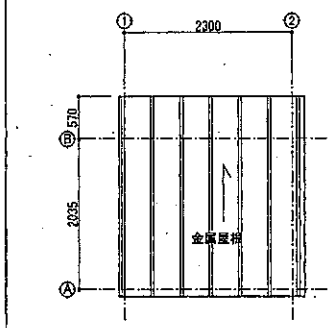

天井伏図

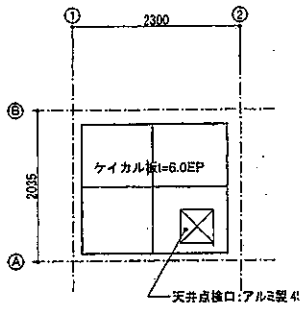

特記事項

訂正事項

[redacted]

縮尺 1/50

工事名　貝川村デイサービスセンター便所増築工事

図面名　既存図・撤去図・平面図・屋根伏図・天井伏図・仕上げ表

NO D-1